Půdorys

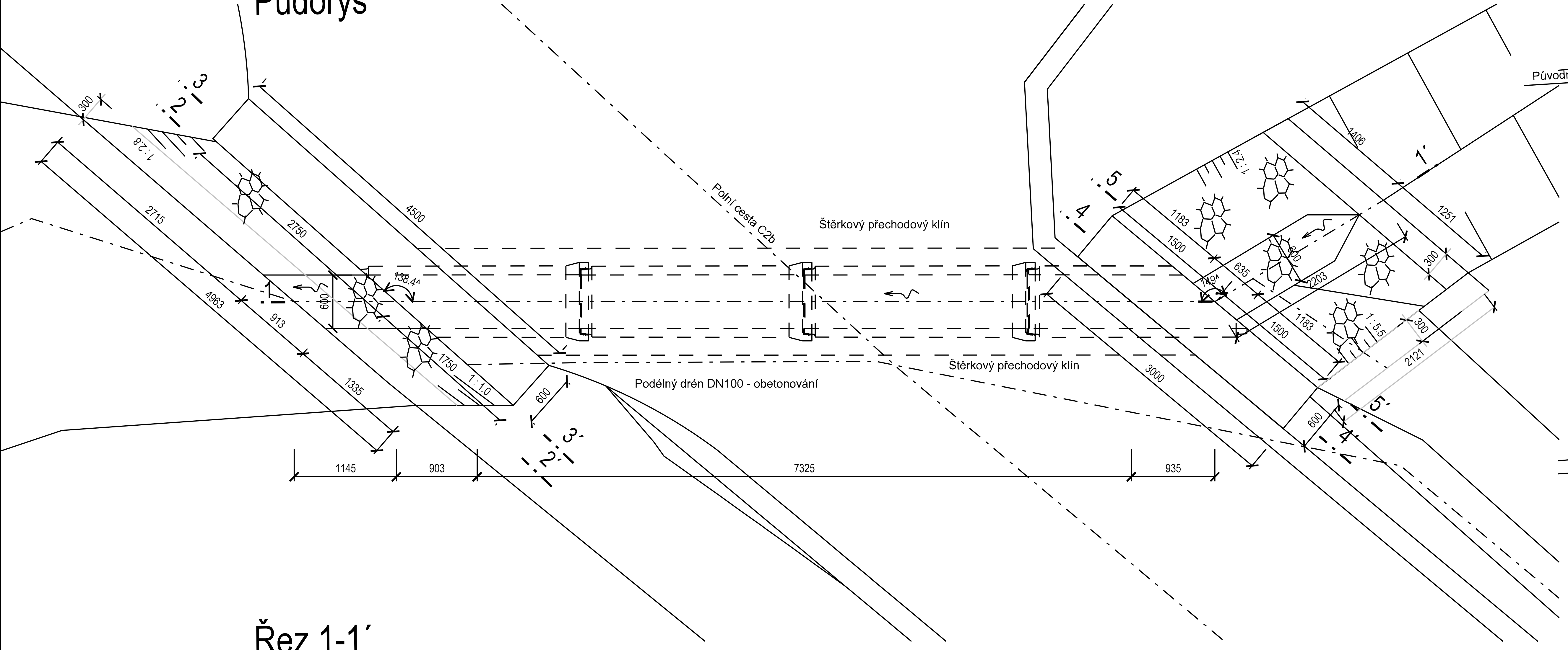

Řez 1-1´

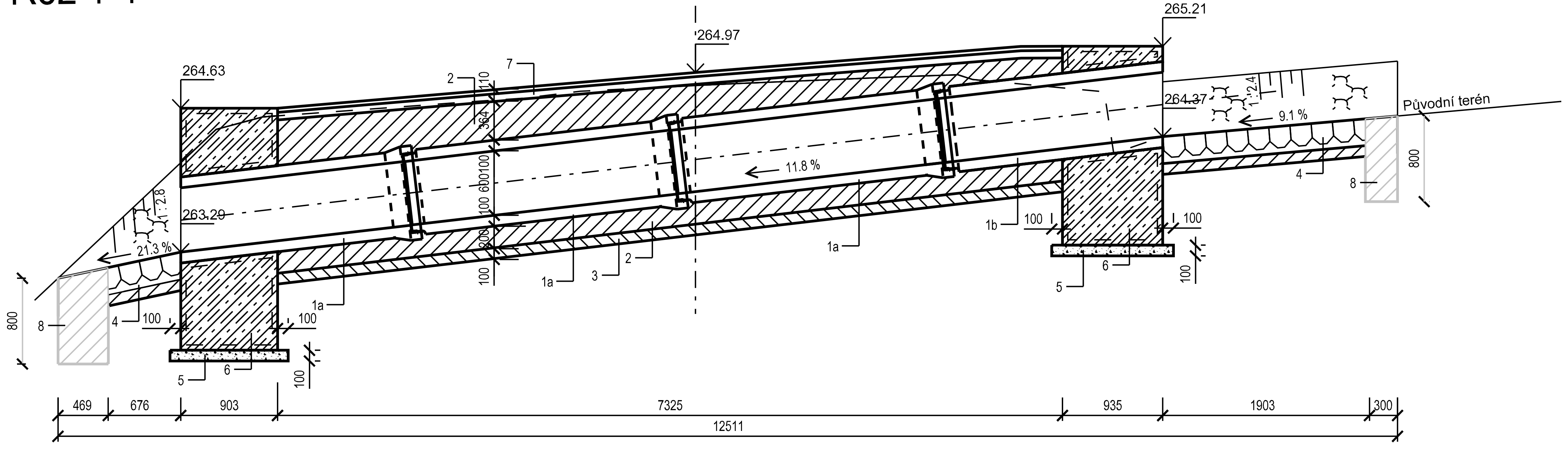

Řez 2-2´

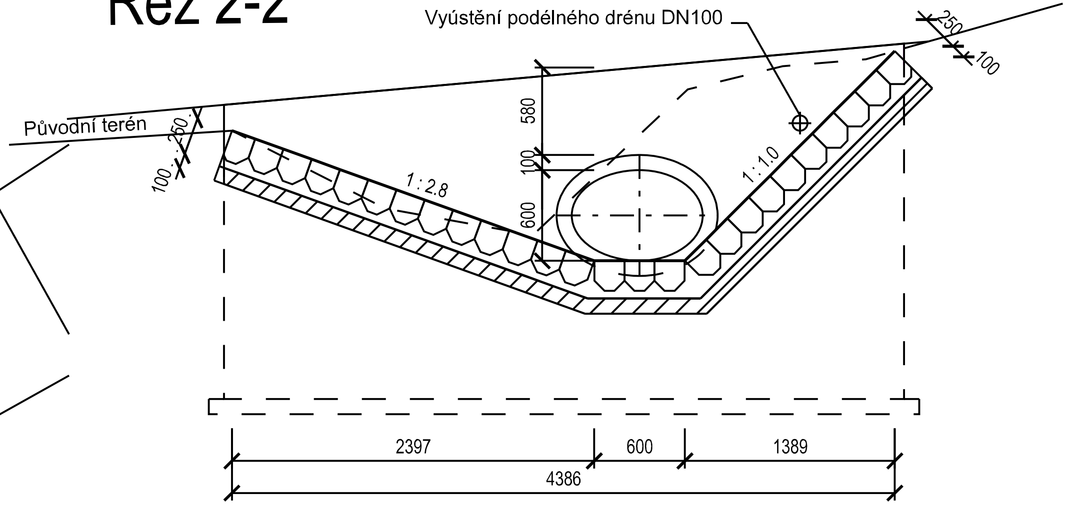

Řez 3-3´

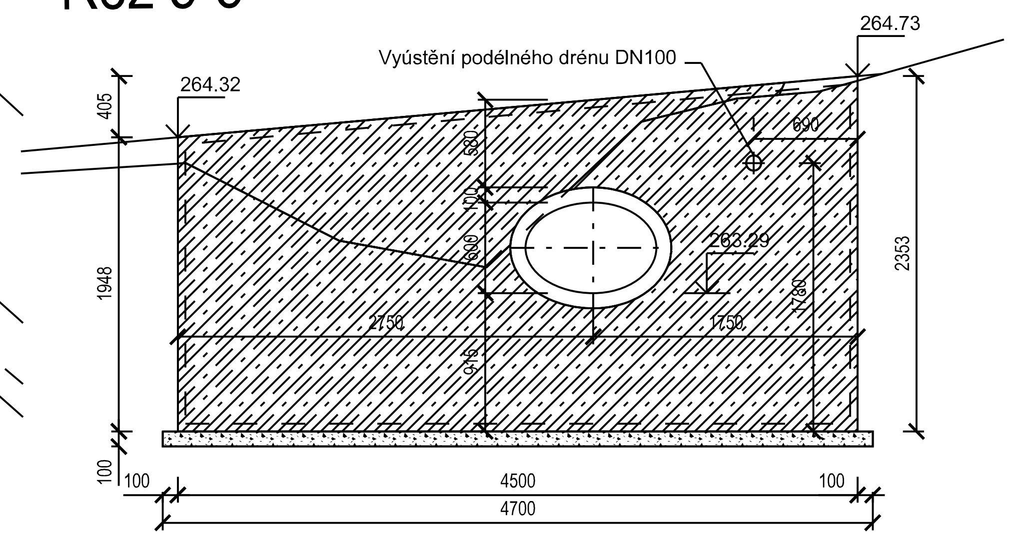

Řez 4-4´

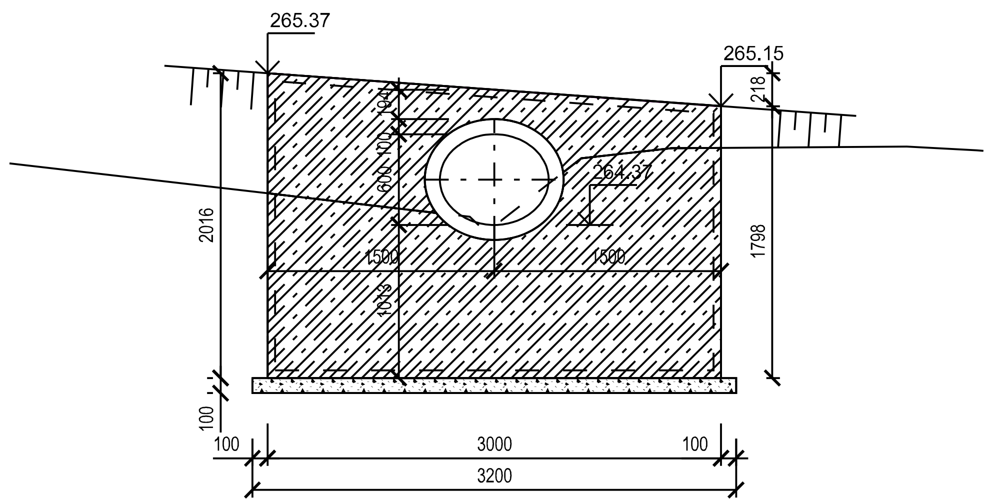

Řez 5-5´

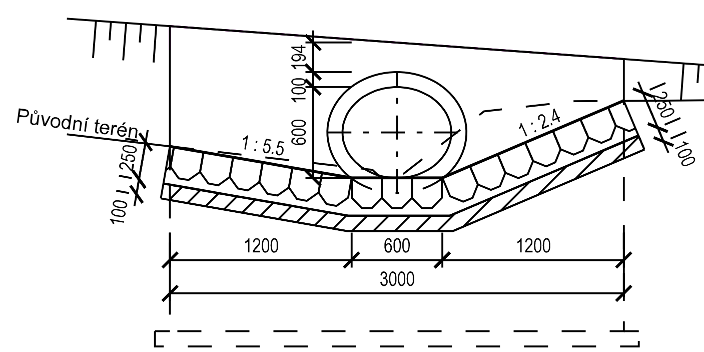

POPIS

1 Železobetonové trouby

1a TZH - Q 600/2500/Z

1b TZH - Q 600/2210/D

2 Konstrukce sedla – obetonování, beton C30/37 XF4

3 Štěrkopískový podsyp, tl. 100 mm

4 Dlažba z lomového kamene 250 mm do betonu C20/25 XF2 s vyspárováním

5 Podsyp ze štěrkodrti frakce 0/32 mm tl. 100 mm

6 Čelo propustku C30/37 XF4, vyztuženo kari sítí 8 x 150 x 150 mm

7 Konstrukce polní cesty - spojovací postřik, asfaltobeton ACP 16+ tl. 70 mm, spojovací postřik, asfaltobeton ACO 11 tl. 40 mm

8 Betonový práh C30/37 XF4

Třídy pevnosti betonu dle TN ČSN EN 206-1.

Krytí výztuže 50 mm

Veškeré inženýrské sítě jsou v PD uvedeny orientačně, před zahájením stavby musí být vytyčeny v předstihu dle požadavku jednotlivých správců sítí !

VYPRACOVAL	ZODP. PROJ.	ODP. ZAST	
Ing. Jan Krč	Ing. Miroslav Lošťák	Ing. František Hanousek	

Hanousek s.r.o.
Barákova 41, Prostějov
IČO: 29186404
tel. 582 331 013, 777 623 608
e-mail: hanousek.pv@centrum.cz

OBEC, k.ú.:	Stará Ves nad Ondřejnicí
KRAJ, OBEC s rozš.půs.:	Moravskoslezský kraj, Ostrava
OBJEDNATEL:	Česká republika - Státní pozemkový úřad, Krajský pozemkový úřad pro Moravskoslezský kraj Pobočka Frýdek-Místek
AKCE:	Realizace společných zařízení v k. ú. Stará Ves n. O. - I. etapa SO 01 Polní cesta C2b
PŘÍLOHA:	Trubní propustek TP24 DN600, KM 0.304 00

ZAK. ČÍSLO	24/18
ARCH. ČÍSLO	190/1
DATUM	březen 2019
MĚŘÍTKO	1 : 50
SOUŘ. SYSTÉMY	S-JTSK, Bpv
STUPEŇ	DSP
Č. PŘÍLOHY	Č. KOPIE
D.1.6.	1